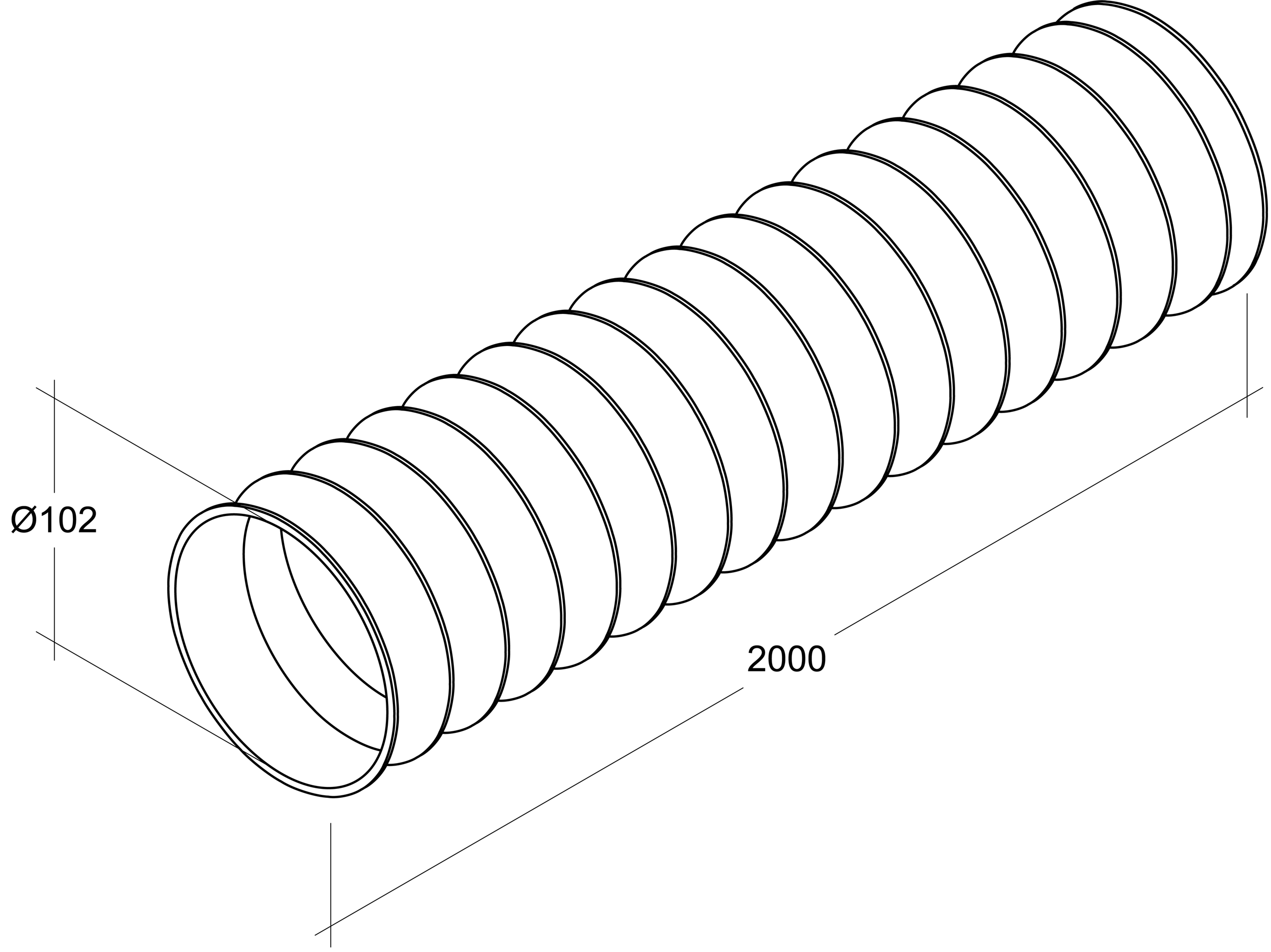
Ø102
2000