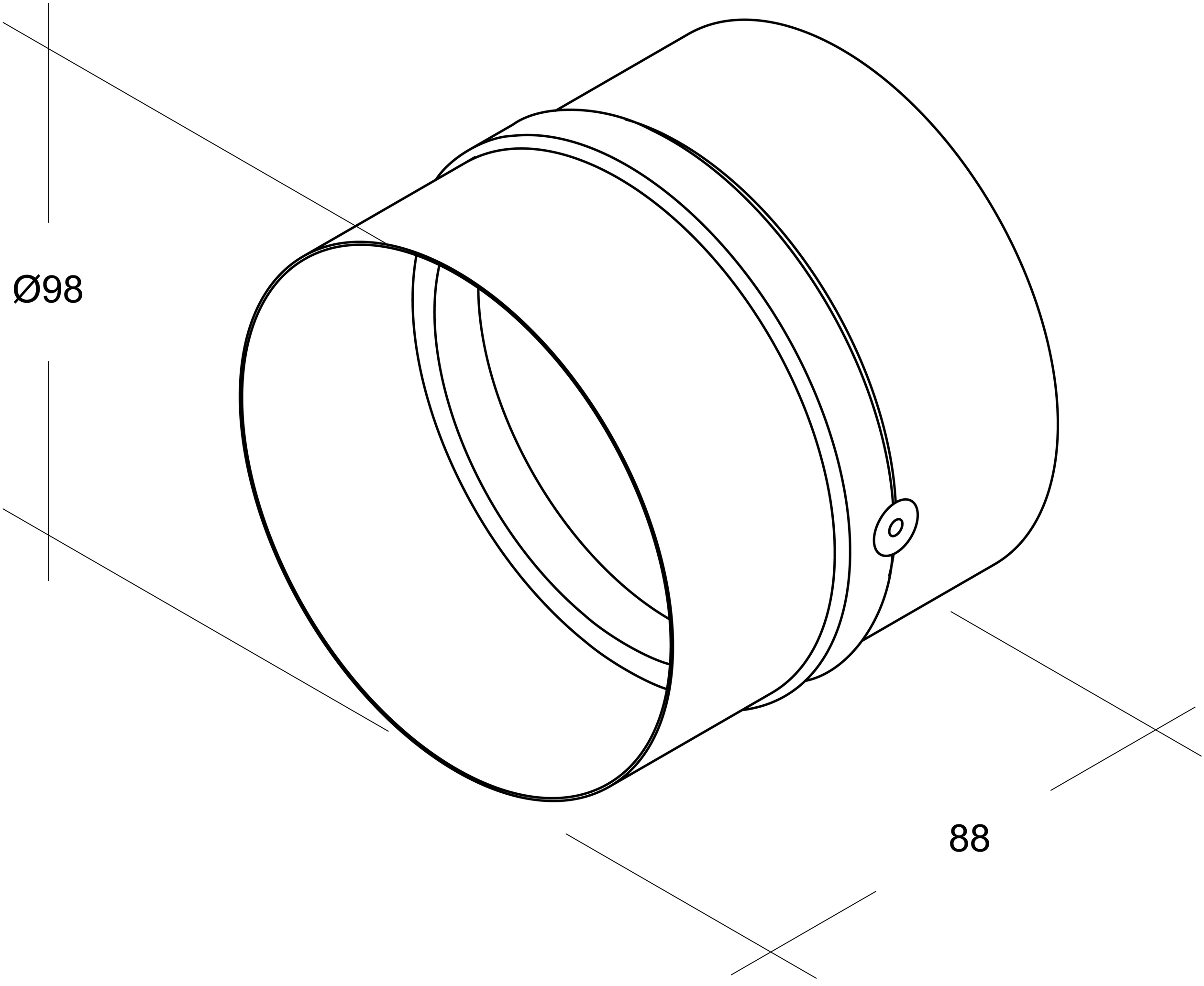
Ø98
88