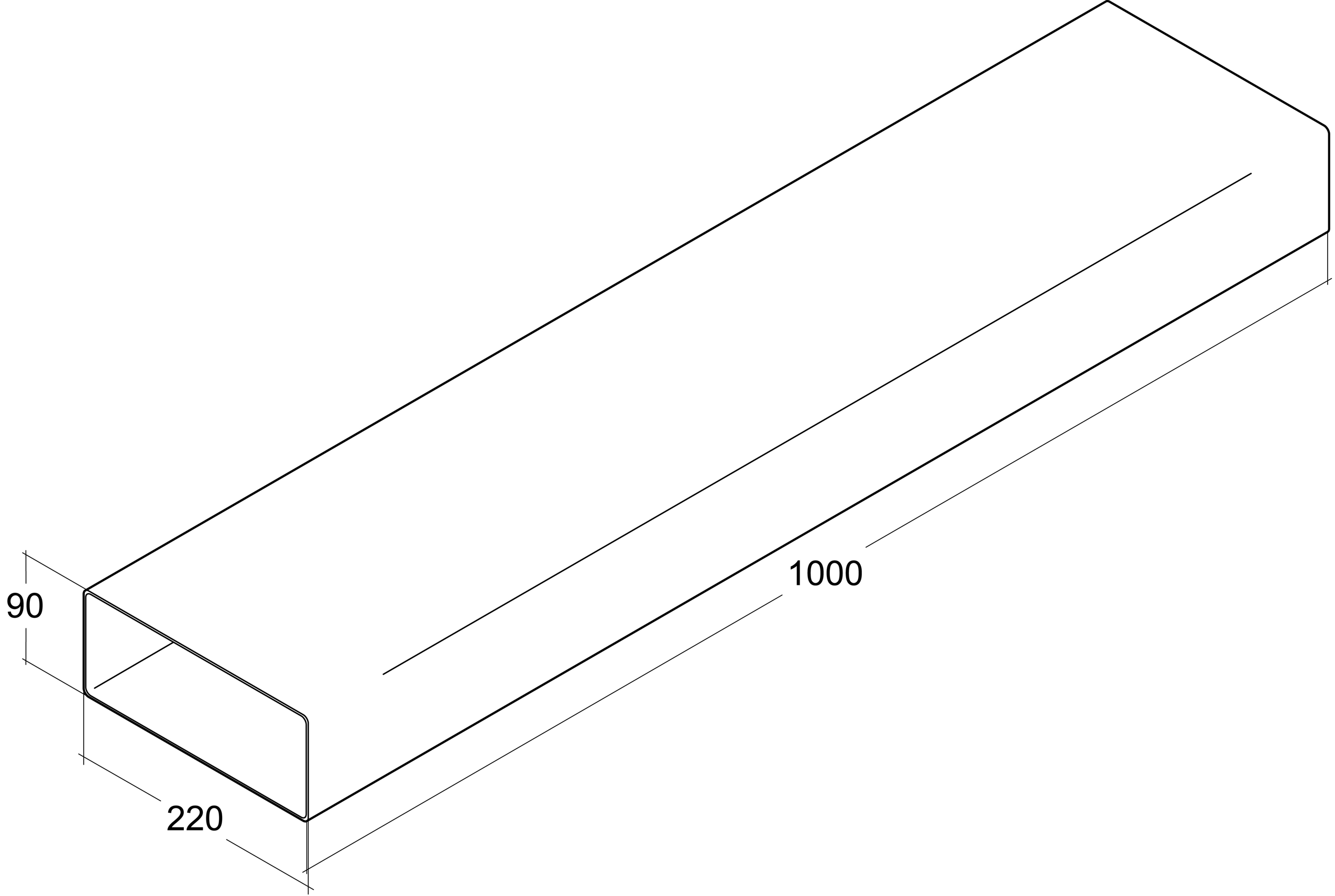
90
1000
220