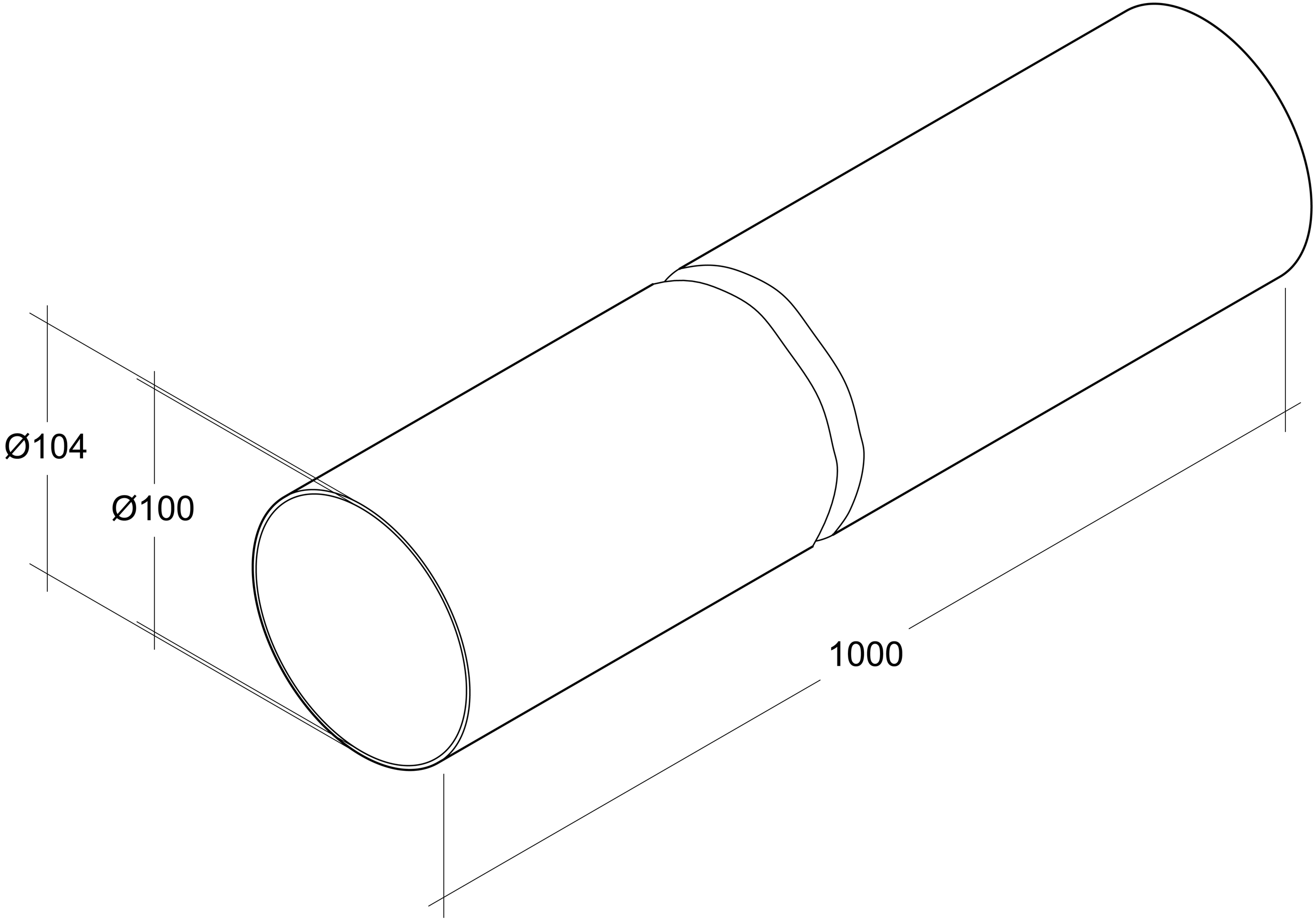
Ø104
Ø100
1000